Bourdonrohr-Druckschalter Ex

B1X/B2X

Mechanischer 1fach-/2fach-Druckschalter
Wiederholgenauigkeit ±1,0 % bei konstanter Temperatur

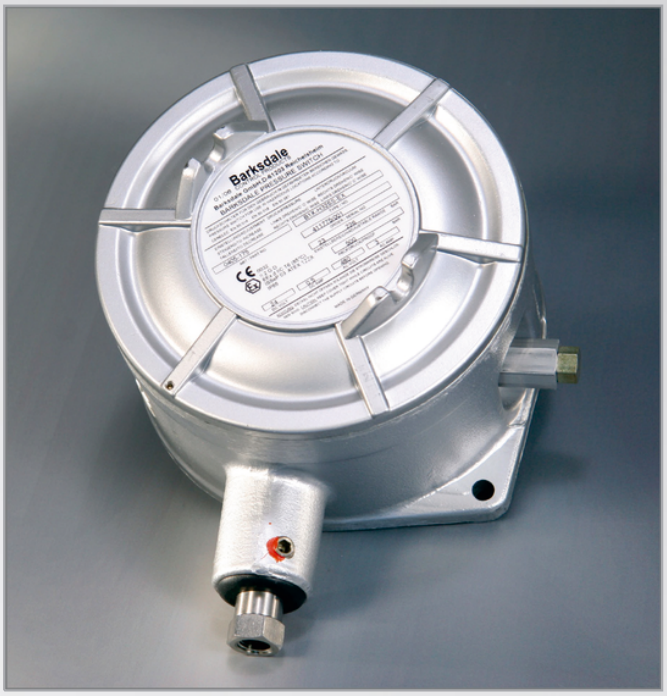

Merkmale

- Bourdon-Rohr-Druckschalter
- Schaltpunkt während des Betriebes mit entsprechendem Referenzgerät einstellbar, alle mediumberührende Teile sind verschweißt
- Zulassungen: Ex ia, Ex d, UL, CSA, SIL2/3 (IEC 61508)

Messbreiche

5,3 ... 496 bar

Einsatzbereiche

Pumpensteuerung,
Spritzgussmaschinenbau,
Pressensteuerung,
Kraftwerke,
Alarmschalter

Technische Daten

Mediumberührte Teile: Prozessanschluss: Bourdon-Rohr:	 Edelstahl 1.4401 und 1.4305 Edelstahl 1.4401
Wiederholgenauigkeit:	±1 % bei konstanter Temperatur
Schalthäufigkeit:	max. 20/min
Temperaturbereich:	-40 °C... +75 °C
Schutzart:	IP65
Gehäuse:	Ex-druckfeste Kapselung, Aluminium anodisiert und lackiert
Prozessanschluss:	1/4" NPT Innengewinde, ausgenommen der mit *) gekennzeichneten Druckstufen. Diese Geräte haben Prüfdrücke über 500 bar und sind mit Hochdruckgewinde und einem Übergangsstück G1/4'' IG ausgerüstet.
Elektrischer Anschluss:	Interne Klemmleiste (0,5 - 2,5 mm²), zugelassene Kabelverschraubung ist vom Kunden beizustellen

Elektrische Belastbarkeit und Hysteresen:	Viele Mikroschalterausführungen mit unterschiedlichen Schaltleistungen und Hysteresen stehen zur Verfügung und ermöglichen kundenspezifische Anpassungen.
Gewicht:	B1X-...: ca. 3,9 kg B2X-...: ca. 3,9 kg
Schaltpunkteinstellung:	Schaltpunkt sinkt durch Drehen der Einstellschraube im Uhrzeigersinn.
Eigensicherheit:	Die Schalter sind auch für eigensichere Anwendungen geeignet. In diesem Fall empfehlen wir Goldkontakte. Im Bestellfall ist der Bestellbezeichnung “Exi” hinzuzufügen. Bei Verwendung dieser Schalter gelten folgende Höchstwerte: Umax = 28 V Imax = 50 mA
Zulassung:	Ex: Ex d II C T6 gemäß ATEX cULus: Class I, Groups B, C, D Class II, Groups E, F, G gemäß Underwriter Laboratories Inc. und Canadian Standard Assn.

Druckstufen

Druckstufencode	Einstellbereich [bar]		Max. Betriebsdruck [bar]	Prüfdruck [bar]	Max. Hysterese der Schaltertypen in bar (Bereichsende)	
	Druck steigend	Druck fallend		(kurzzeitig)	H, GH [bar]	M, GM [bar]
12SS	5.3... 83	3.4... 81	100	125	0.96	1.86
20SS	13.7... 137	11.0... 134	250	330	2.68	5.44
32SS	22.4... 220	16.5... 215	400	500	2.75	5.90
72SS*	79.3... 496	41.4... 459	600	950	16.90	37.90

Bourdonrohr-Druckschalter Ⓔx

B1X/B2X

Abmessungen (mm / *inch*)

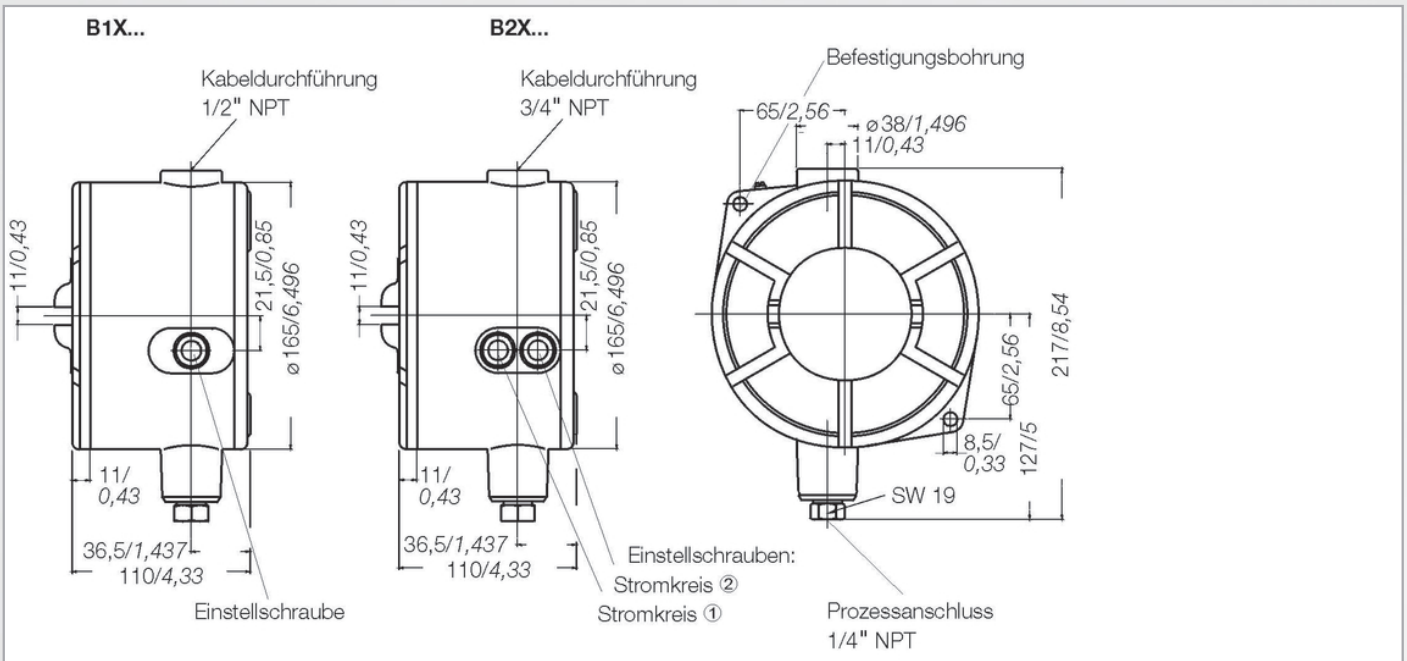

Schalt- und Anschlussschema für alle Typen (drucklos)

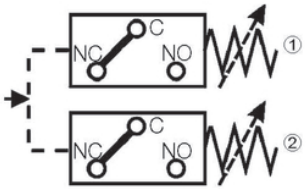

Stromkreis ①	Stromkreis ②
C=lila	C=braun
NC=blau	NC=orange
NO=rot	NO=schwarz

Elektrische Belastbarkeit

Mikro-schalter	Besondere Merkmale	Volt AC 50/60 Hz	Ind. Last A	Res. Last A	Volt DC	Ind. Last A	Res. Last A	Bemerkungen
H	Mikroschalter mit Silberkontakten	125 250 480*	10 10 3	10 10 3	6 bis 24	0.50	0.5	Kleine Rückschaltwerte; Hohe Wechselspannungs-/ niedrige Gleichspannungslast
M	Mikroschalter mit Silberkontakten	125 250 480*	10 10 3	10 10 3	12 24 250*	5.00 1.00 0.25	15.0 2.0 0.4	Mittlere Rückschaltwerte; Hohe Wechsel- und Gleichspannungslasten
GH	Mikroschalter mit Goldkontakten für Kleinspannung und Schwachstrom (z.B. "Exi")	125	1	1	24	1.00	1.00	Kleine Rückschaltwerte
GM		30	0.1	0.1	30	0.10	0.1	Mittlere Rückschaltwerte

* Auf Anfrage

Zulassungen

EX	Ex d-Zulassung
UL	cULus-Zulassung
EXI	Ex i-Zulassung

Bestellcode

Bestellnummernbeispiel

Typ				Mikroschalter	Druckstufen-code		Zulassung
B1X	oder	B2X	-	GH	72SS	-	EXI

Ihre Bestellnummer

Typ				Mikroschalter	Druckstufen-code		Zulassung
	oder		-			-	

Technische Änderungen vorbehalten.